Katalog

ADRES

ul. Elektronowa 5
94-103 Łódź

KONTAKT

www.bike2box.com
+48 577 301 883
wecanhelp@bike2box.com

BIKE2BOX

Wierzymy, że wszyscy mamy wpływ na środowisko i własne życie.
Wspieramy kulturę rowerową i nakręcamy na nią innych.

O NAS

Bike2Box to marka, której celem jest popularyzacja kultury rowerowej oraz promocja pozytywnych zmian społecznych, wywołanych rosnącą popularnością tego środka lokomocji.
Ponad 20% polskich pracowników dojeżdża do pracy na rowerze. To rozwiązanie znacznie szybsze, tańsze i przede wszystkim, pozytywnie wpływające na kondycję, samopoczucie i zdrowie.
Wspieraj je razem z nami!

Index

wieszaki	4 - 10
stojaki	11 - 25
wiaty	26 - 28
marki reprezentowane : VelopA	29 - 44

BIKE2BOX

ADRES

ul. Elektronowa 5
94-103 Łódź

KONTAKT

www.bike2box.com
+48 577 301 883
wecanhelp@bike2box.com

wieszaki rowerowe

BikeUp

- wyposażony w siłownik wspomagający podnoszenie roweru,
- oszczędza do 50% powierzchni,
- koła nie brudzą ścian,
- możliwość przypięcia ramy roweru do zabezpieczenia,
- gęste rozmieszczenie nie przeszkadza przy przypinaniu,
- łatwa i ergonomiczna obsługa,
- spełnia wymogi BREEAM i LEED.

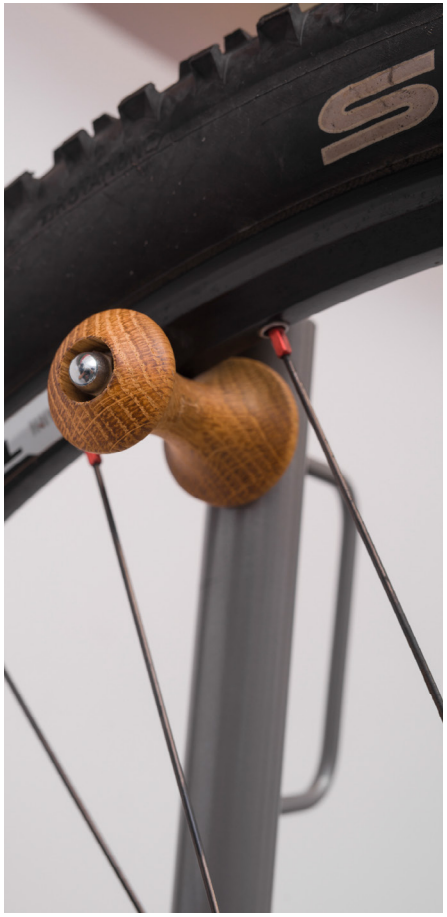

BikeUp

Wymiary
780 mm (Wysokość)
330 mm (Długość)
150 mm (Szerokość)
12 kg (Waga)

Maksymalna masa roweru
22 kg

Rekomendowana wielkość kół
20-29 cali
Minimalna wysokość pomieszczenia
220 cm

Materiał
stal S235

Wykończenie
malowanie proszkowe

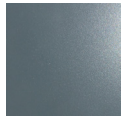
mat

połysk

struktura

Montaż

Do ścian:
• z żelbetu,
• keramzytobetonu,
• cegły,
• silikatu pełnego.

Na konstrukcji stalowej:
• w przypadku braku ścian lub niewłaściwego materiału.

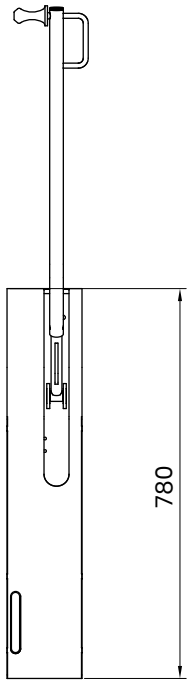

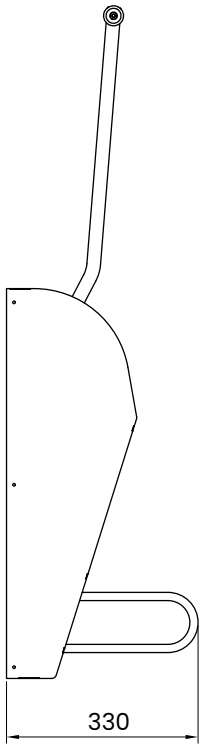

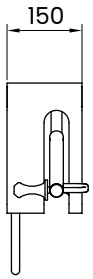

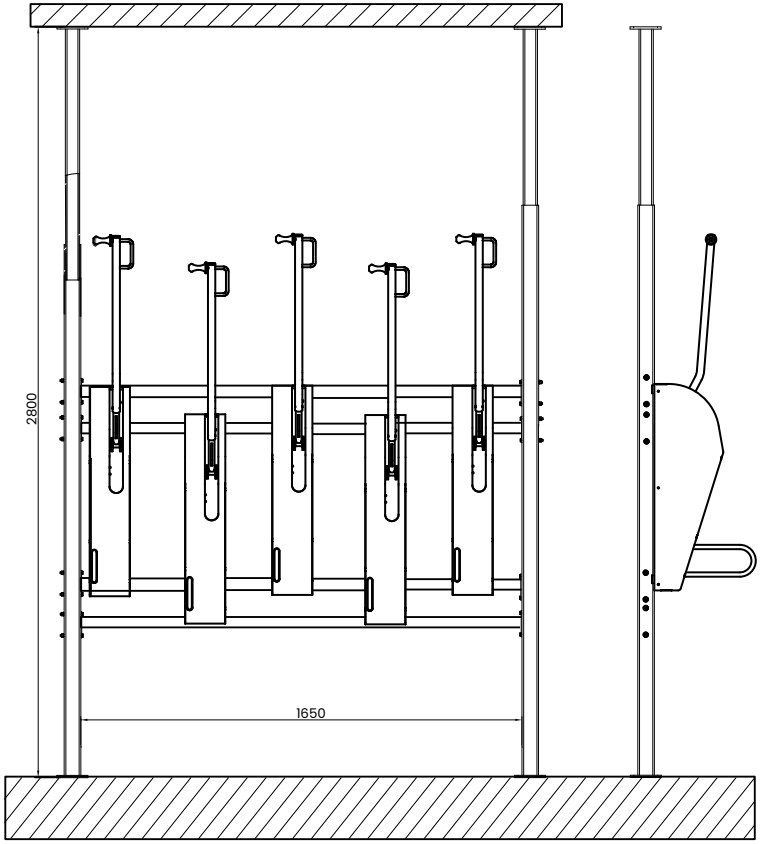

rekomendowane rozmieszczenie
wieszaków BikeUp na ażurowej konstrukcji

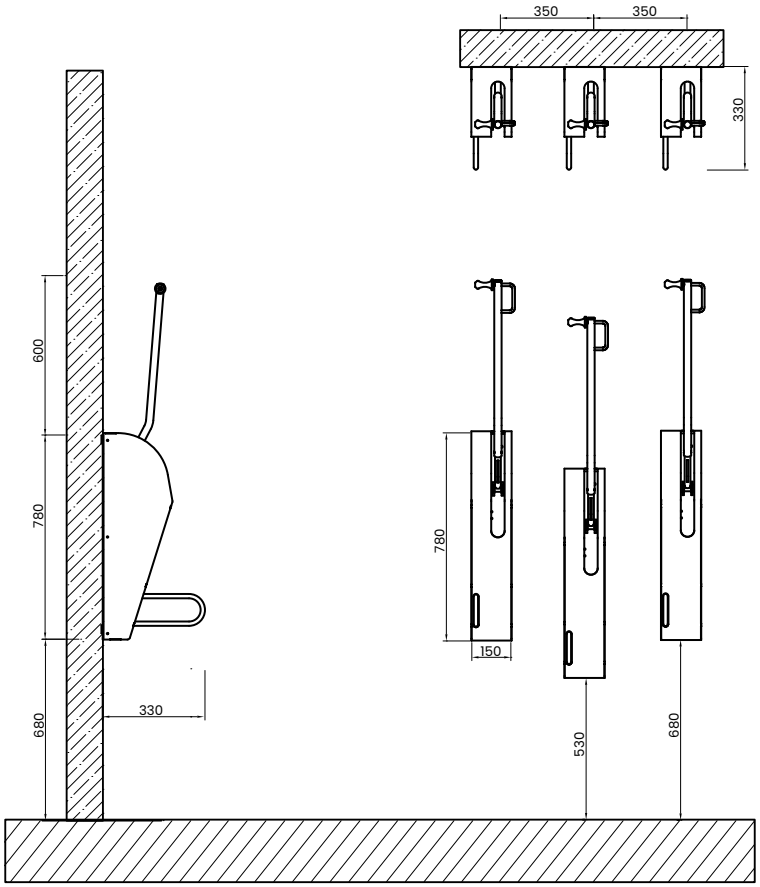

rekomendowane rozmieszczenie
wieszaków BikeUp na ścianie

Twist

- obrotowa oś umożliwiająca pochylenie roweru,
- oszczędza do 70% powierzchni,
- powieszenie ciężkiego roweru nie wymaga wysiłku,
- koła nie brudzą ścian,
- 2 punkty przypięcia roweru,
- łatwa i ergonomiczna obsługa,
- spełnia wymogi BREEAM i LEED.

Twist

Wymiary
1650 mm (Wysokość)
564 mm (Długość)
95 mm (Szerokość)
12 kg (Waga)

Maksymalna masa roweru
20 kg

Rekomendowana wielkość kół
20-28 cali

Minimalna wysokość pomieszczenia
200 cm

Materiał
stal S235

Wykończenie
malowanie proszkowe

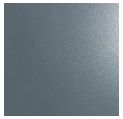
mat

połysk

struktura

Montaż
Do ścian:
• z żelbetu,
• keramzytobetonu,
• cegły,
• silikatu pełnego.

Na konstrukcji stalowej:
• w przypadku braku ścian lub niewłaściwego materiału.

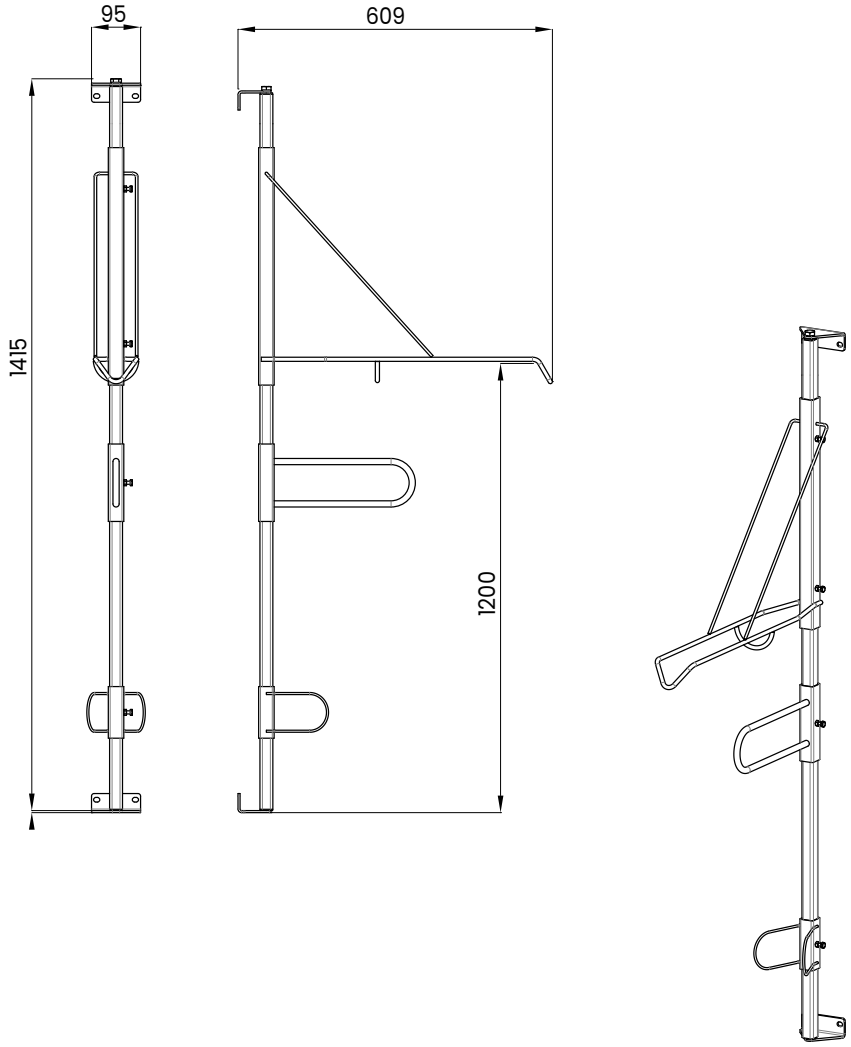

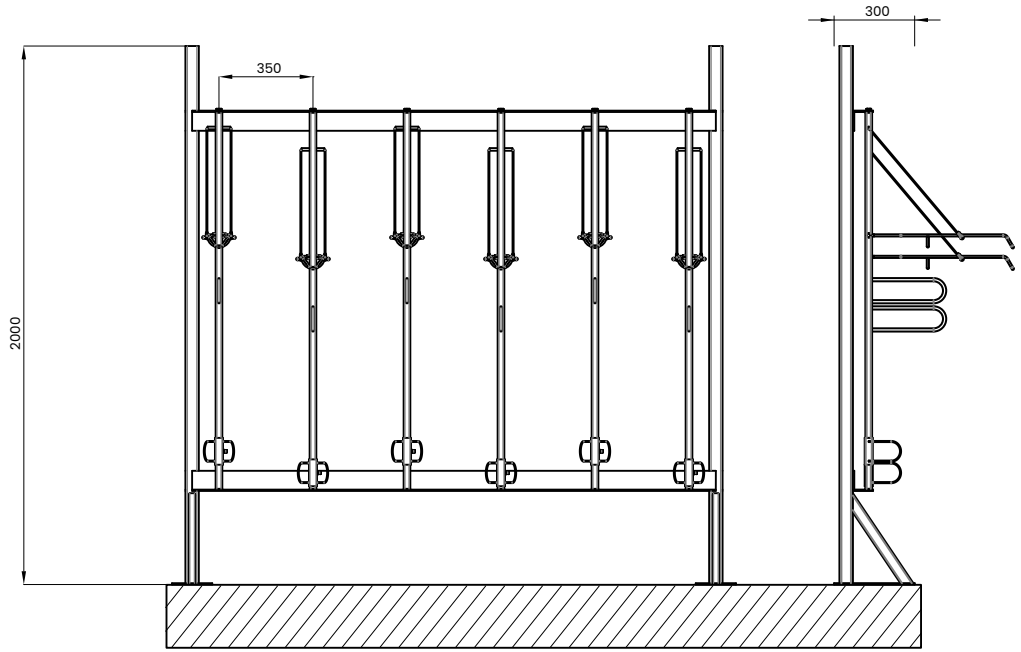

rekomendowane rozmieszczenie
wieszaków Twist na konstrukcji

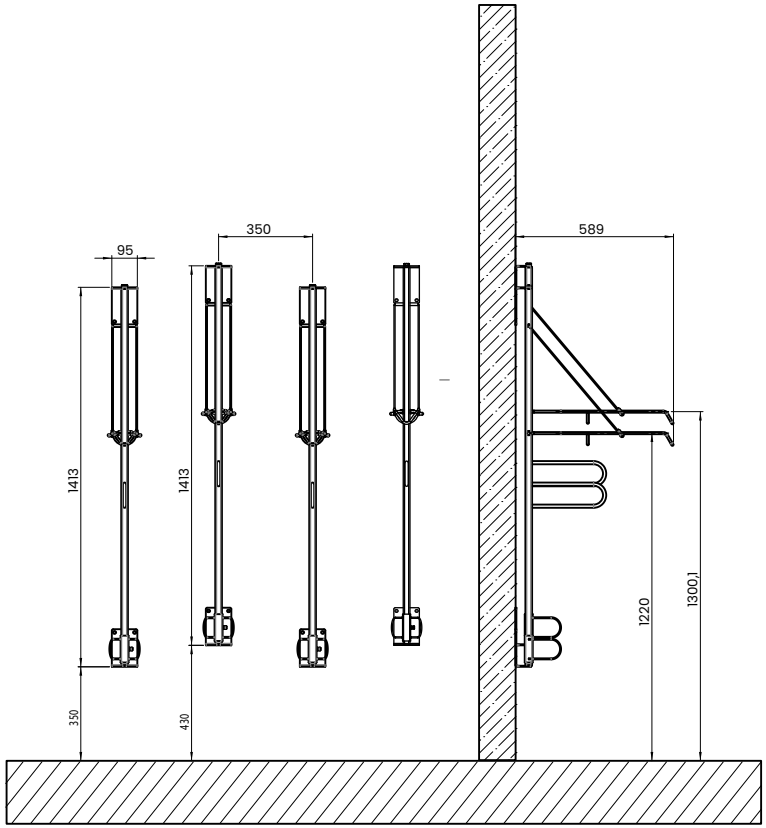

rekomendowane rozmieszczenie
wieszaków Twist na ścianie

stojaki rowerowe

Stojak U02 z gumowym odbojem

BIKE2BOX

- prosty stojak na rowery dający możliwość komfortowego przypięcia dwóch rowerów,
- gumowy odbój chroni rowery przed uszkodzeniem,
- do użytku na zewnątrz oraz wewnątrz,
- do wykorzystania w grupie bądź samodzielnie,
- uniwersalny rozmiar.

Stojak U02 z gumowym odbojem

BIKE2BOX

Wymiary
855 mm (Wysokość)
600 mm (Długość)
100 mm (Szerokość)

Materiał
stal
guma EPDM

Wykończenie
cynkowany galwanicznie

malowany proszkowo

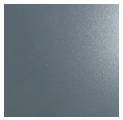
mat

połysk

struktura

Kolor
RAL 7016

Montaż
do podłoża stosując kotwy chemiczne

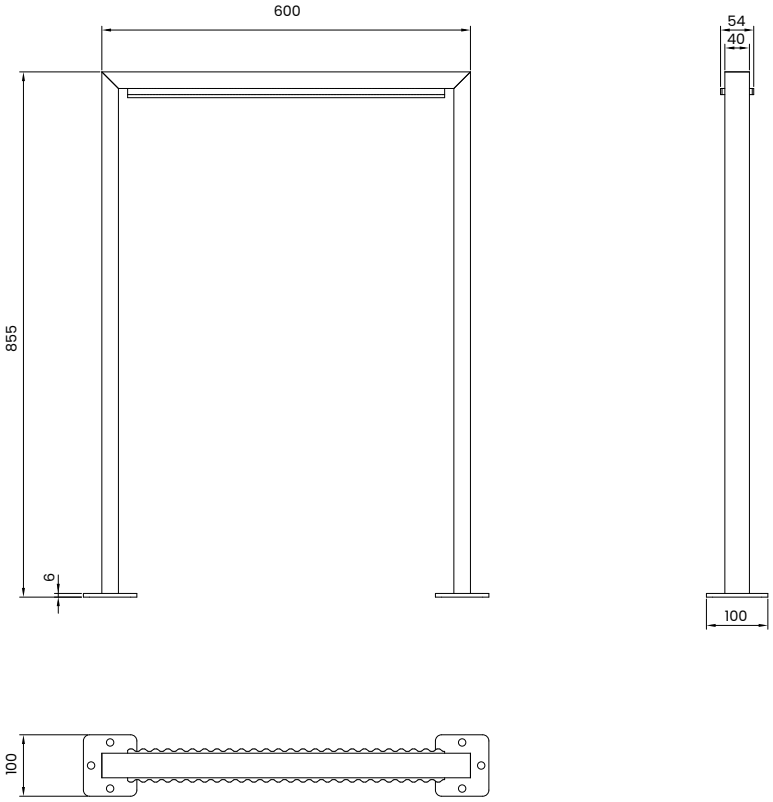

Stojak U03 z gumowym odbojem

BIKE2BOX

- prosty stojak na rowery dający możliwość komfortowego przypięcia dwóch rowerów,
- gumowy odbój chroni rowery przed uszkodzeniem,
- do użytku na zewnątrz oraz wewnątrz,
- do wykorzystania w grupie bądź samodzielnie,
- kompaktowy rozmiar.

Stojak U03 z gumowym odbojem

BIKE2BOX

Wymiary
757 mm (Wysokość)
500 mm (Długość)
100 mm (Szerokość)

Materiał
stal
guma EPDM

Wykończenie
cynkowany galwanicznie

malowany proszkowo

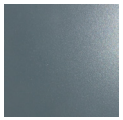
mat

połysk

struktura

Kolor
RAL 7016

Montaż
do podłoża stosując kotwy chemiczne

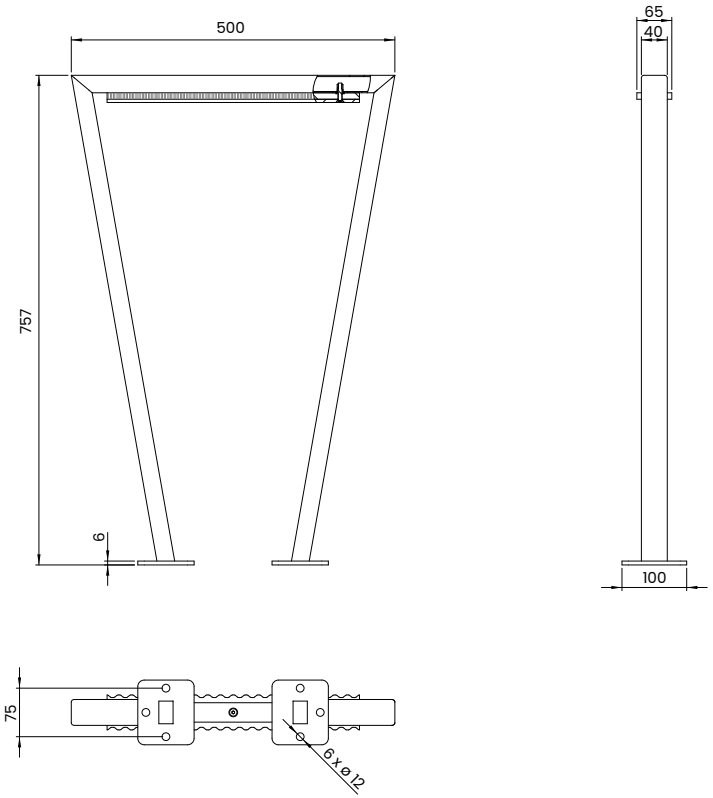

Stojak U04 z gumowym odbojem

BIKE2BOX

- prosty stojak na rowery dający możliwość komfortowego przypięcia dwóch rowerów,
- gumowy odbój chroni rowery przed uszkodzeniem,
- do użytku na zewnątrz oraz wewnątrz,
- do wykorzystania w grupie bądź samodzielnie.

Stojak U04 z gumowym odbojem

BIKE2BOX

Wymiary
757 mm (Wysokość)
800 mm (Długość)
100 mm (Szerokość)

Materiał
stal
guma EPDM

Wykończenie
cynkowany galwanicznie

malowany proszkowo

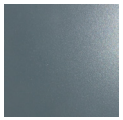
mat

połysk

struktura

Kolor
RAL 7016

Montaż
do podłoża stosując kotwy chemiczne

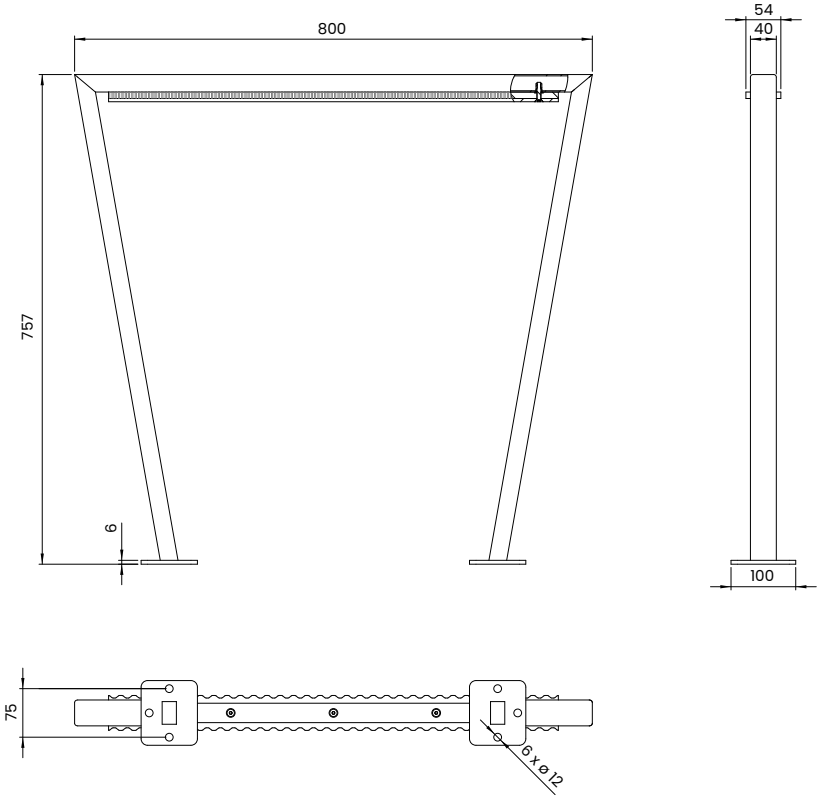

Stojak U05 z gumowym odbojem

BIKE2BOX

- prosty stojak na rowery dający możliwość komfortowego przypięcia dwóch rowerów,
- gumowy odbój chroni rowery przed uszkodzeniem,
- do użytku na zewnątrz oraz wewnątrz,
- do wykorzystania w grupie bądź samodzielnie.

Stojak U05 z gumowym odbojem

BIKE2BOX

Wymiary
809 mm (Wysokość)
956 mm (Długość)
100 mm (Szerokość)

Materiał
stal
guma EPDM

Wykończenie
cynkowany galwanicznie

malowany proszkowo

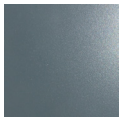
mat

połysk

struktura

Kolor
RAL 7016

Montaż
do podłoża stosując kotwy chemiczne

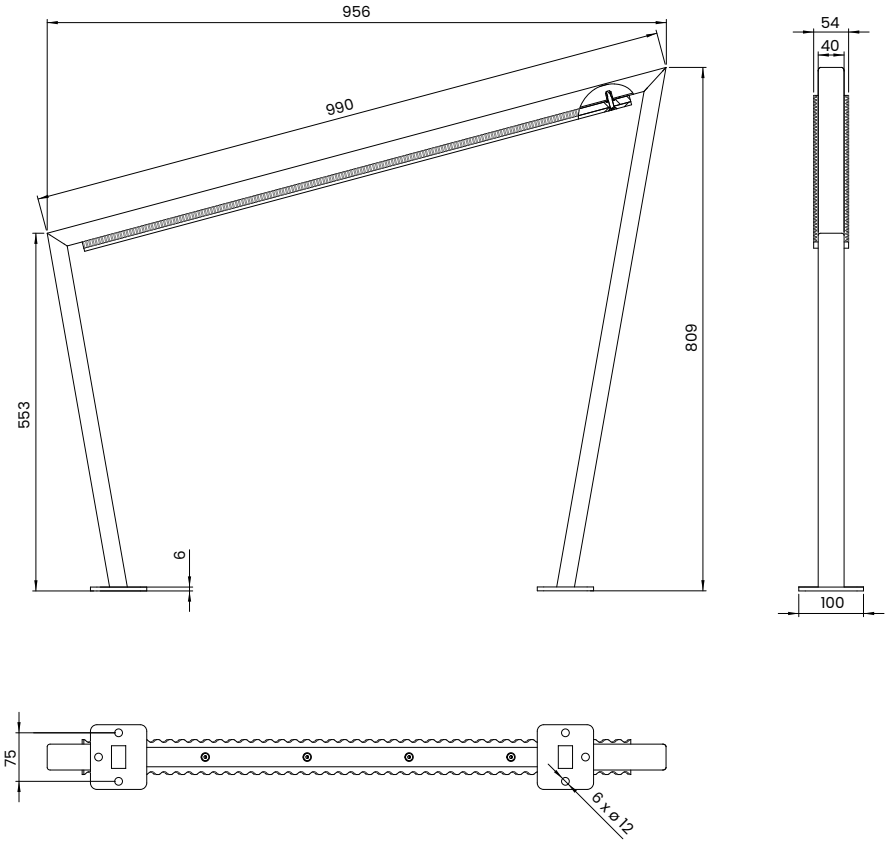

Stojak U06 z drewnianym odbojem

BIKE2BOX

- możliwość przypięcia dwóch rowerów,
- drewniany odbój chroni rowery przed uszkodzeniem,
- połączenie drewna ze stalą nadaje industrialny charakter otoczeniu,
- wysoka odporność na warunki atmosferyczne,
- do użytku na zewnątrz oraz wewnątrz.

Stojak U06 z drewnianym odbojem

BIKE2BOX

Wymiary
772 mm (Wysokość)
505 mm (Długość)
100 mm (Szerokość)

Materiał
stal
drewno dębowe zaimpregnowane olejem

Wykończenie
cynkowany galwanicznie

malowany proszkowo

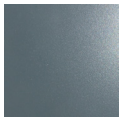
mat

połysk

struktura

Kolor
RAL 7016

Montaż
do podłoża stosując kotwy chemiczne

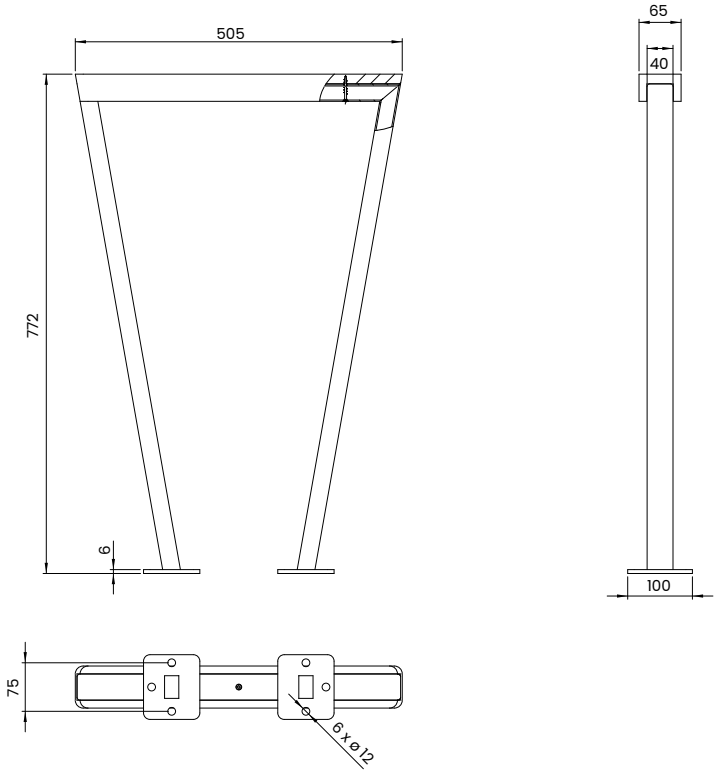

Stojak U07 z drewnianym odbojem

BIKE2BOX

- możliwość przypięcia dwóch rowerów,
- drewniany odbój chroni rowery przed uszkodzeniem,
- połączenie drewna ze stalą nadaje industrialny charakter otoczeniu,
- wysoka odporność na warunki atmosferyczne,
- do użytku na zewnątrz oraz wewnątrz.

Stojak U07 z drewnianym odbojem

BIKE2BOX

Wymiary
772 mm (Wysokość)
805 mm (Długość)
100 mm (Szerokość)

Materiał
stal
drewno dębowe zaimpregnowane olejem

Wykończenie
cynkowany galwanicznie

malowany proszkowo

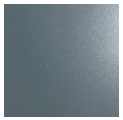
mat

połysk

struktura

Kolor
RAL 7016

Montaż
do podłoża stosując kotwy chemiczne

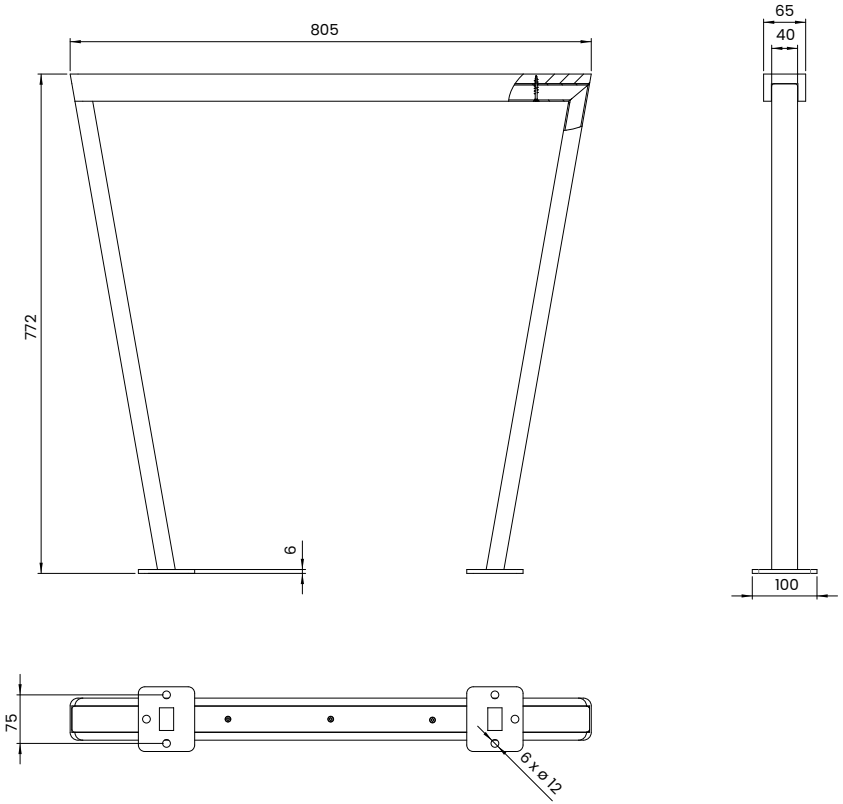

Stojak U08 z drewnianym odbojem

BIKE2BOX

- możliwość przypięcia dwóch rowerów,
- drewniany odbój chroni rowery przed uszkodzeniem,
- połączenie drewna ze stalą nadaje industrialny charakter otoczeniu,
- wysoka odporność na warunki atmosferyczne,
- do użytku na zewnątrz oraz wewnątrz.

Stojak U08 z drewnianym odbojem

BIKE2BOX

Wymiary
825 mm (Wysokość)
962 mm (Długość)
100 mm (Szerokość)

Materiał
stal
drewno dębowe zaimpregnowane olejem

Wykończenie
cynkowany galwanicznie

malowany proszkowo

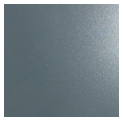
mat

połysk

struktura

Kolor
RAL 7016

Montaż
do podłoża stosując kotwy chemiczne

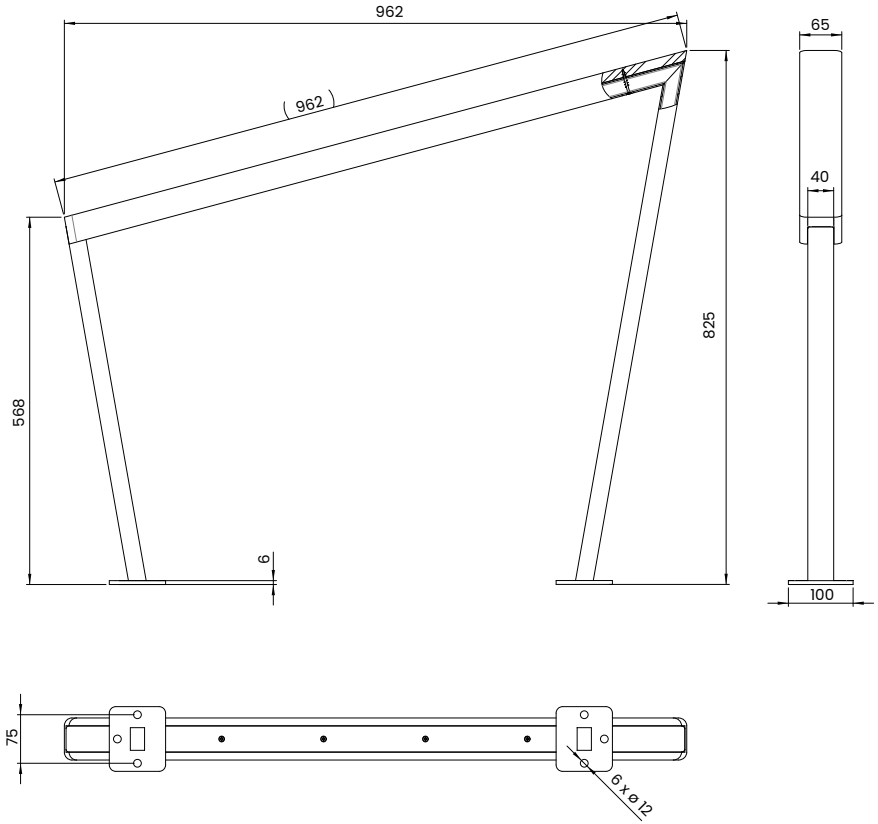

wiaty rowerowe

Wiata 01

- wiata w formie modułowego mebla miejskiego, która oprócz schronienia na rowery może pełnić funkcję kwietnika oraz ławki,

- dzięki funkcji siedziska wiata staje sie obiektem do spędzania czasu, krótkiego odpoczynku, rozmowy czy oczekiwania na spotkanie,

- roślinność przełamuje techniczny i czysto utylitarny charakter obiektu oraz czyni go bardziej atrakcyjnym dla użytkownika.

Wiata 01

BIKE2BOX

Wymiary
245 cm (Wysokość)
590 cm (Długość)
200 cm (Szerokość)

Materiał
stal
drewno klejone

Wykończenie
malowany proszkowo

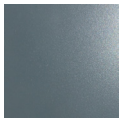
mat

połysk

struktura

Kolor
RAL 7016

Montaż
do podłoża stosując kotwy chemiczne

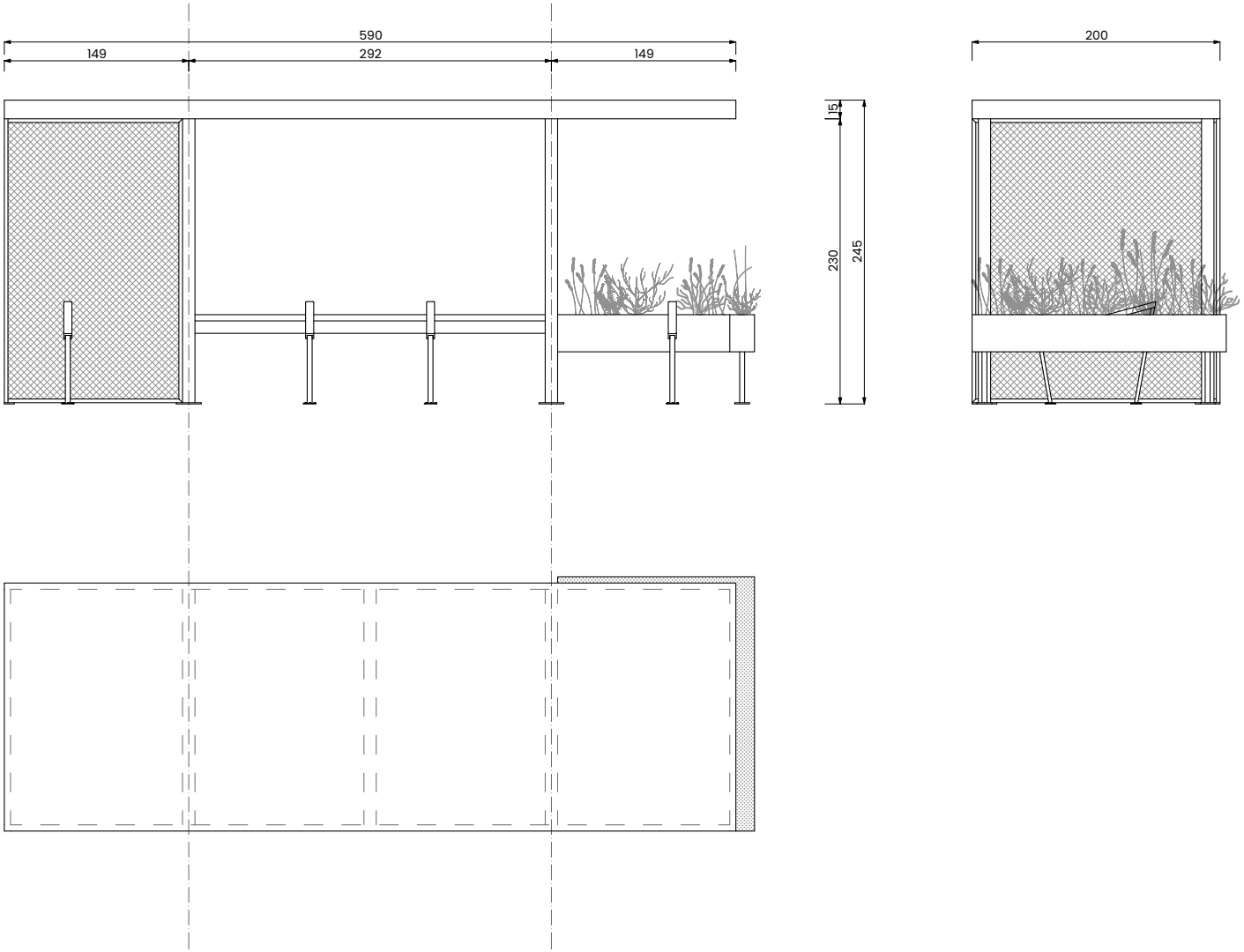

marki reprezentowane

VelopA

Easylift Premium

dwupoziomowy stojak rowerowy

- Easylift Premium to najnowsza generacja dwupoziomowych systemów parkowania rowerów, umożliwia przechowywanie rowerów jeden na drugim,
- roweru prawie w ogóle nie trzeba podnosić,
- ergonomicznie zaprojektowane, antypoślizgowe rączki,
- elementy mechaniczne są bezpiecznie zakryte osłonami,
- dzięki zastosowaniu stali ocynkowanej ogniowo z aluminiowym górnym stojakiem, produkt jest łatwy w utrzymaniu i posiada wieloletnią odporność na warunki atmosferyczne,
- możliwość zapięcia roweru w 2 miejscach,
- można stosować wewnątrz i na zewnątrz,
- wystarczy tylko 31 cm aby umieścić rower w opuszczonej górnej szynie,
- plastikowy uchwyt ma egonomiczny kształt,
- średnica rączki, budowa, wymiary i konstrukcja sprawiają, że jest ona bardzo przyjazna dla osób leworęcznych i praworęcznych,
- konstrukcja jest wyposażona w wandaloodporne śruby zabezpieczające
- produkt spełnia wymogi LEED oraz BREEAM.

Easylift Premium

dwupoziomowy stojak rowerowy

BIKE2BOX

- dwukrotnie większa pojemność miejsc parkingowych dla rowerów,
- najwydajniejszy stojak na rynku,
- wyróżniający się design,
- trwały, niezawodny i łatwy w utrzymaniu.

Easylift Premium

dwupoziomowy stojak rowerowy

BIKE2BOX

Modele
Jednostronny stojak na 4, 8, 12 lub 16 rowerów

Dwustronny stojak na 8, 16, 24 lub 32 rowery

Zalecana wysokość pomieszczenia
275 cm

Materiały i wykończenie
Rama, uchwyty i wsporniki:
- stal ocynkowana
Wgłębienia na koła:
- anodowane aluminium
Elementy plastikowe:
- PA 6 wzmocniony włóknem szklanym

Kolory
Wgłębienia na koła:
- Tytan
Uchwyty i nasadka sprężyn gazowych:
RAL 3000, inne kolory dostępne na zamówienie
Elementy plastikowe:
- RAL 9005

Montaż
standardowy montaż na powierzchni betonowej

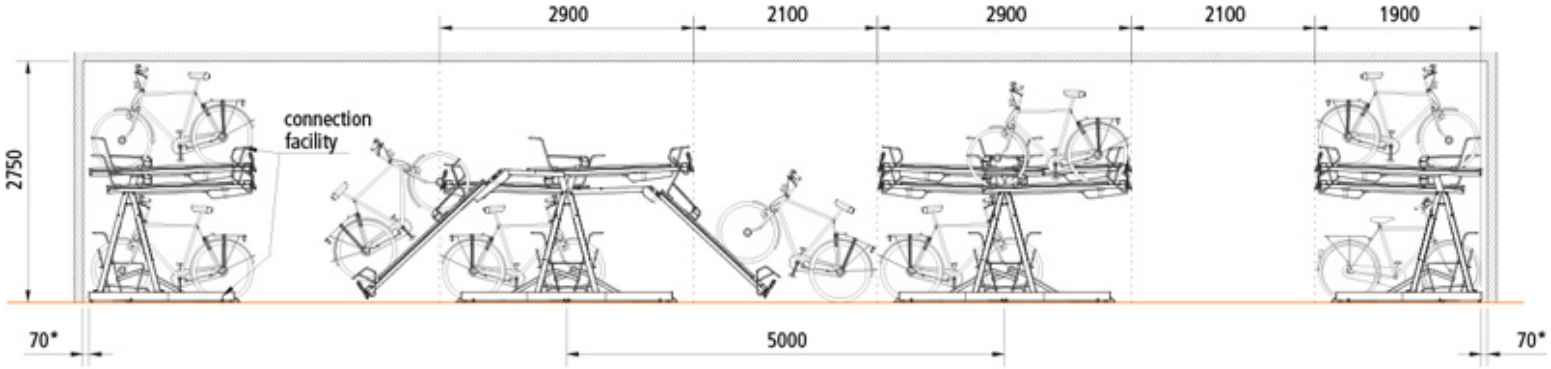

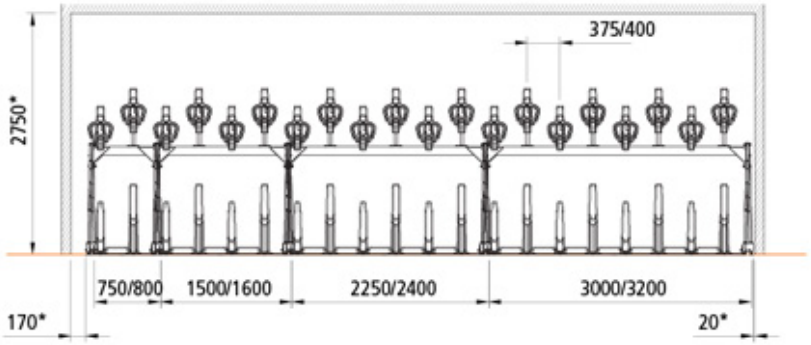

*Minimale afstand / Minimum distance / Minimale Abstand / Distance minimale

Easylift Premium

dwupoziomowy stojak rowerowy
z punktami do ładowania

- Easylift Premium to najnowsza generacja dwupoziomowych systemów parkowania rowerów, umożliwia przechowywanie rowerów jeden na drugim,
- roweru prawie w ogóle nie trzeba podnosić,
- ergonomicznie zaprojektowane, antypoślizgowe rączki,
- elementy mechaniczne są bezpiecznie zakryte osłonami,
- dzięki zastosowaniu stali ocynkowanej ogniowo z aluminiowym górnym stojakiem, produkt jest łatwy w utrzymaniu i posiada wieloletnią odporność na warunki atmosferyczne,
- możliwość zapięcia roweru w 2 miejscach,
- można stosować wewnątrz i na zewnątrz,
- wystarczy tylko 31 cm aby umieścić rower w opuszczonej górnej szynie,
- plastikowy uchwyt ma egonomiczny kształt,
- średnica rączki, budowa, wymiary i konstrukcja sprawiają, że jest ona bardzo przyjazna dla osób leworęcznych i praworęcznych,
- konstrukcja jest wyposażona w wandaloodporne śruby zabezpieczające
- produkt spełnia wymogi LEED oraz BREEAM.

Easylift Premium

BIKE2BOX

dwupoziomowy stojak rowerowy
z punktami do ładowania

- dwukrotnie większa pojemność miejsc parkingowych dla rowerów,
- najwydajniejszy stojak na rynku,
- wyróżniający się design,
- trwały, niezawodny i łatwy w utrzymaniu.

CapaCITY

dwupoziomowy stojak rowerowy

- umożliwia przechowywanie rowerów jeden na drugim,
- roweru prawie w ogóle nie trzeba podnosić,
- ergonomicznie zaprojektowane, antypoślizgowe rączki,
- elementy mechaniczne są bezpiecznie zakryte osłonami,
- konstrukcja jest wyposażona w wandaloodporne śruby zabezpieczające
- plastikowy uchwyt ma egonomiczny kształt,
- średnica rączki, budowa, wymiary i konstrukcja sprawiają, że jest ona bardzo przyjazna dla osób leworęcznych i praworęcznych,
- możliwość zapięcia roweru w 2 miejscach,
- można stosować wewnątrz i na zewnątrz.

CapaCITY

dwupoziomowy stojak rowerowy

- dwukrotnie większa pojemność miejsc parkingowych dla rowerów,
- najwydajniejszy stojak na rynku,
- trwały, niezawodny i łatwy w utrzymaniu.

CapaCITY

dwustronny stojak rowerowy

Modele
Jednostronny stojak na 4, 12 lub 16 rowerów

Dwustronny stojak na 8, 16, 24 lub 32 rowery

Zalecana wysokość pomieszczenia
275 cm

Materiał i wykończenie
Rama, wgłębienia na koła, stojaki, uchwyty kół i dodatkowe pętle do przypięcia
- stal ocynkowana
Elementy plastikowe:
- PA 6 wzmocniony włóknem szklanym

Kolory
Uchwyty i nasadka sprężyn gazowych
RAL 3000
inne kolory z palety RAL są dostępne na zamówienie
Inne plastikowe elementy
RAL 9005

Montaż
- za pomocą stóp betonowych
- za pomocą kotew chemicznych

Overview

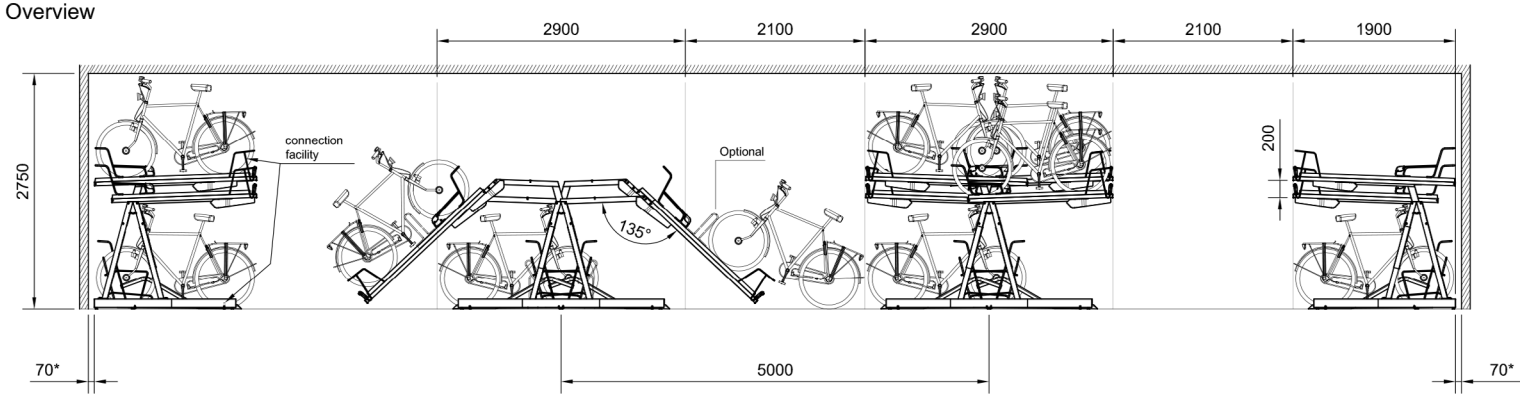

*Minimum distance

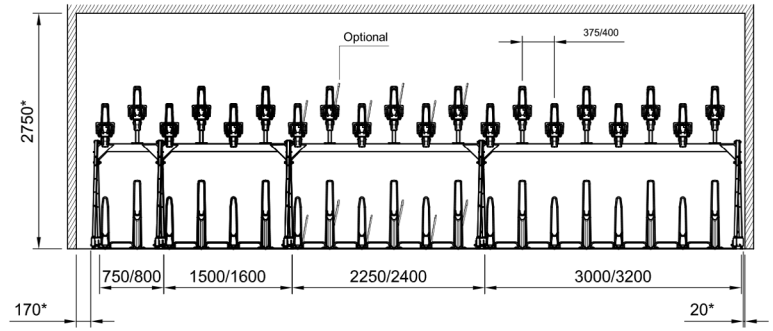

*Minimum distance

TuliP

dwustronny stojak rowerowy

- więcej miejsca na rowery oszczędzając przy tym powierchnię użytkową,
- świetny i niecodzienny wygląd pasujący do wielu budynków współczesnej architektury,
- produkt jest bezpieczny pod kątem kradzieży ze względu na przypięcie roweru do ramy stojaka, zamka łacucha i linki,
- stojak jest wykonany z dobrych materiałów, które nie ulegając korozji bądź innym uszkodzeniom przez długi czas,
- przeznaczony zarówno do cieńszych jak i grubszych opon
- optymalna stabilność,
- zapewnia miejsce na 2 rowery,
- TuliP został wyróżniony nagrodą Good Industrial Design Award.

TuliP

dwustronny stojak rowerowy

Waga
- Waga całkowita TuliP: **80 kg**
- Stopa betonowa: **65 kg**

Materiał i wykończenie
- stal ocynkowana
- stal ocynkowana i powlekana
- stal nierdzewna 316, barwiona, pasywowana, szczotkowana i polerowana elektrolitycznie

Kolory
RAL 5011
RAL 6009
RAL 7016
RAL 7021
RAL 9005
Inne kolory z palety RAL są dostępne na zamówienie

Montaż
Stopa betonowa TuliP-a musi być umieszczona poniżej poziomu gruntu

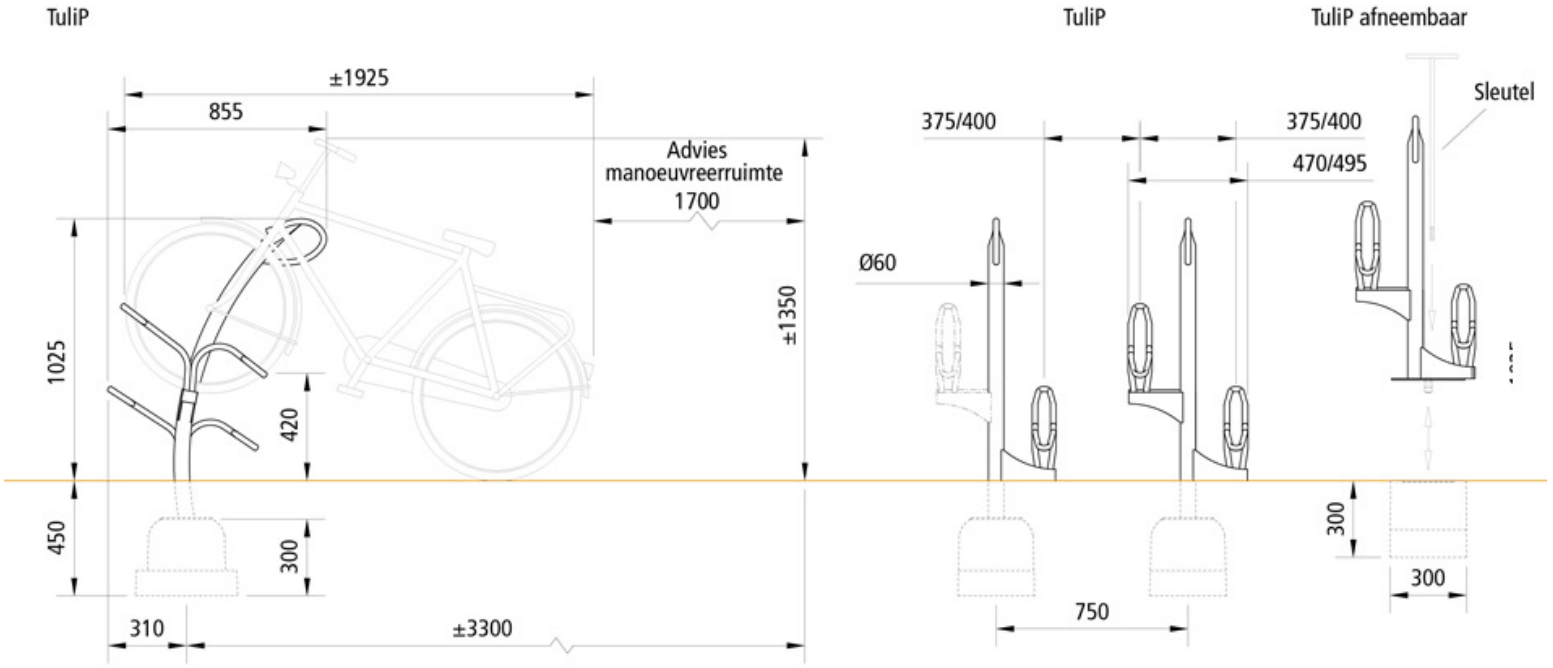

Twin TuliP

podwójny stojak rowerowy

- stojak posiada zabezpieczenie przed kradzieżą,
- przeznaczony zarówno do cieńszych jak i grubszych opon,
- zapoewnia miejsce na 4 rowery,
- TuliP został wyróżniony Good Industrial Design Award.

Twin TuliP

podwójny stojak rowerowy

Waga
- waga całkowita: **91 kg**

Materiał i wykończenie
- stal ocynkowana
- stal ocynkowana i powlekana
- stal nierdzewna 316, barwiona, pasywowana, szczotkowana i polerowana elektrolitycznie

Kolory
RAL 5011
RAL 6009
RAL 7016
RAL 7021
RAL 9005
inne kolory z palety są dostępne na zamówienie

Montaż
stopa betonowa TuliP-a musi być umieszczona poniżej poziomu gruntu

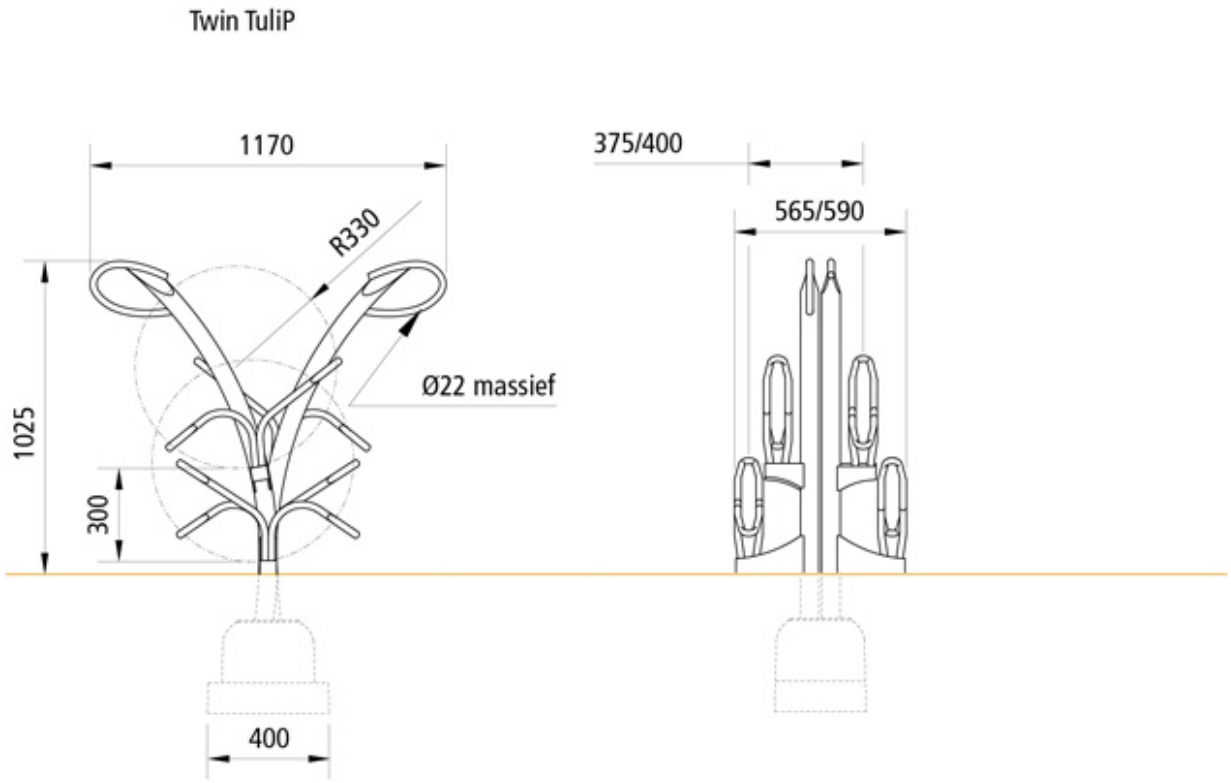

Fourchet+

stojak rowerowy z punktem do ładowania

• występuje w 2 modelach:

- jednostronny stojak z miejscem na 4 lub 6 rowerów,

- jednostronny stojak z dodatkowymi zapięciami na 4 lub 6 rowerów.

Fourchet+

stojak rowerowy z punktem do ładowania

- przyjazny w użytkowaniu,
- optymalna ochrona przed kradzieżą i uszkodzeniem,
- łatwy do demontażu i recyklingu,
- jest zgodny z wytycznymi dotyczącymi zrównoważonych zakupów,
- posiada punkty ładowania dla rowerów elektrycznych.

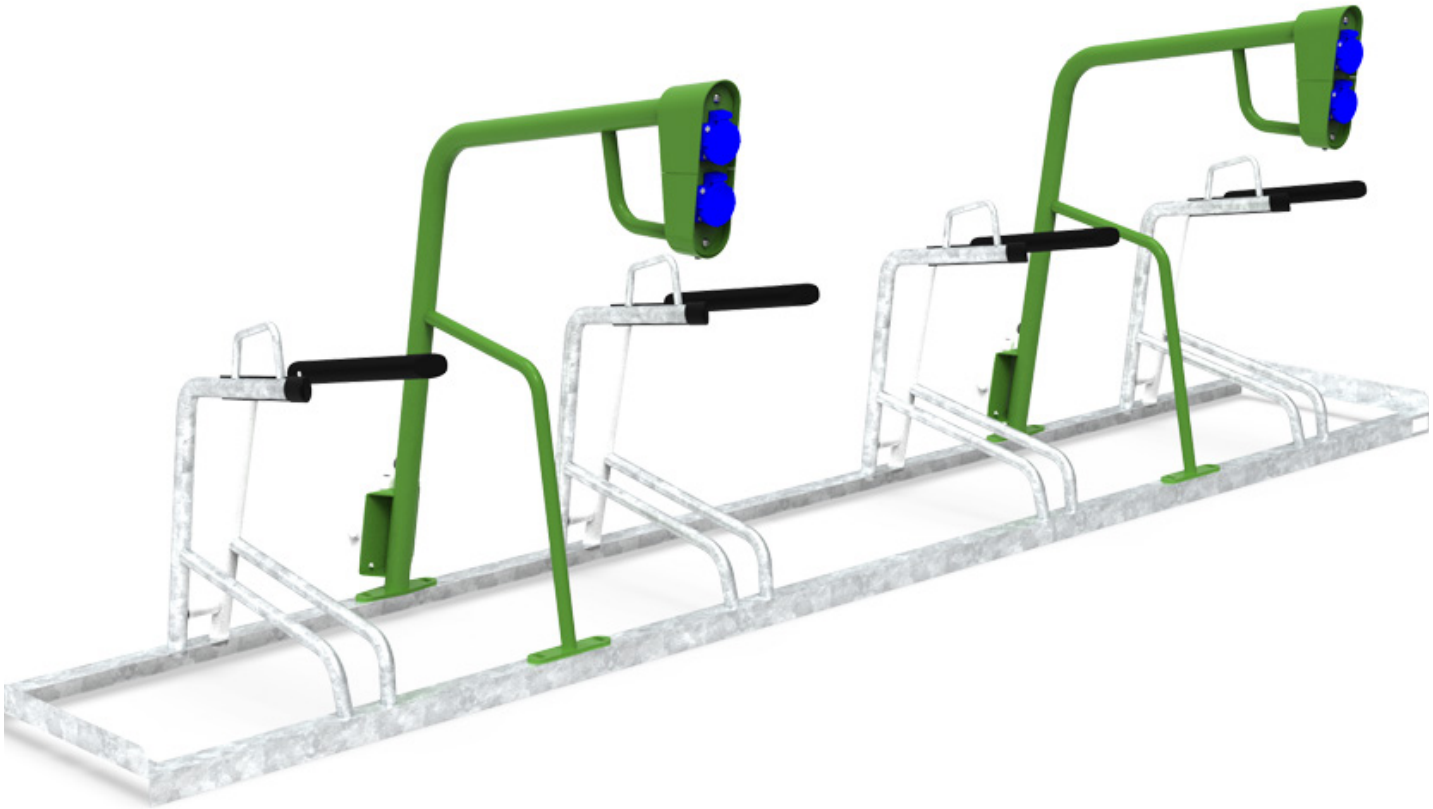

Fourchet+

stojak rowerowy z punktem do ładowania

Materia i wykończenie
Uchwyty i wsporniki
- stal ocynkowana i / lub malowana proszkowo
Punkty ładowania
- stal ocynkowana i malowana proszkowo
Elementy ochronne
- plastik

Kolory
Uchwyty i wsporniki
RAL 5011
RAL 6009
RAL 7016
RAL 7021
RAL 9005
inne kolory z palety RAL są dostępne na zamówienie.
Punkty ładowania
RAL 6018
Elementy ochronne
RAL 9005

Montaż
- za pomocą stóp betonowych
- za pomocą kotew chemicznych

Punkty ładowania dla rowerów elektrycznych
Nadaje się tylko do jednostronnych stojaków z odległością między środkami 375 mm i 400 mm. Punkt ładowania może być używany w pomieszczeniach i na zewnątrz i zawiera dwa gniazda adaptera do podłączenia roweru elektrycznego. Możliwy jest montaż na wcześniej zainstalowanych stojakach rowerowych.

Met oplaadpunt / With charger
Mit Ladegerät / Avec chargeur

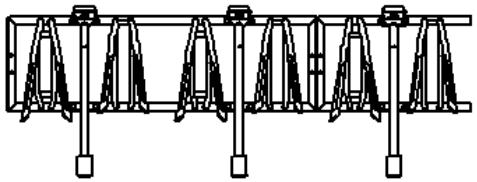

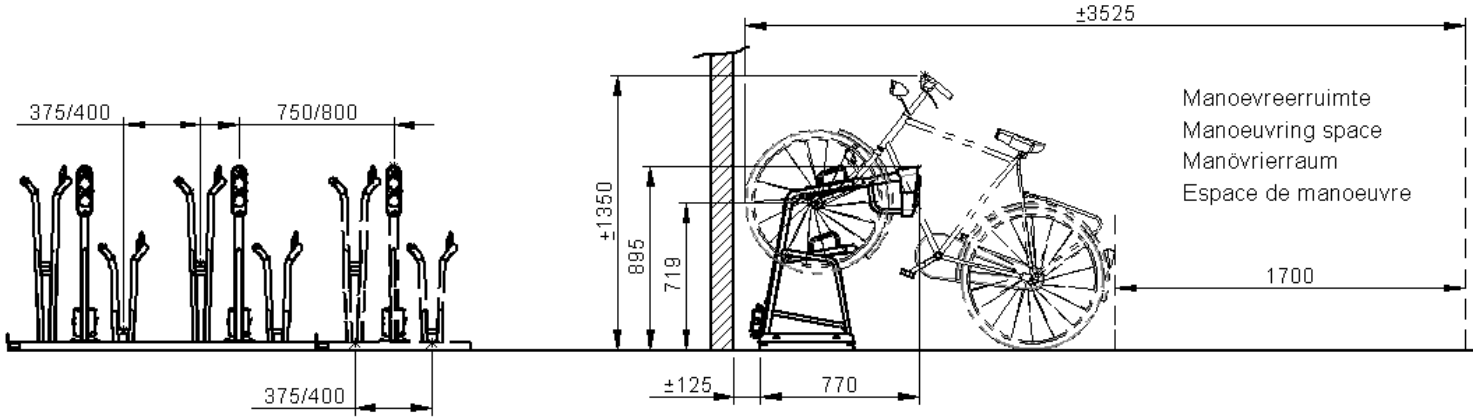

Zaufali nam:

BIKE2BOX

ADRES

ul. Wawrzyńca Cylla 44
94-103 Łódź

KONTAKT

www.bike2box.pl
+48 577 301 883
wecanhelp@bike2box.com